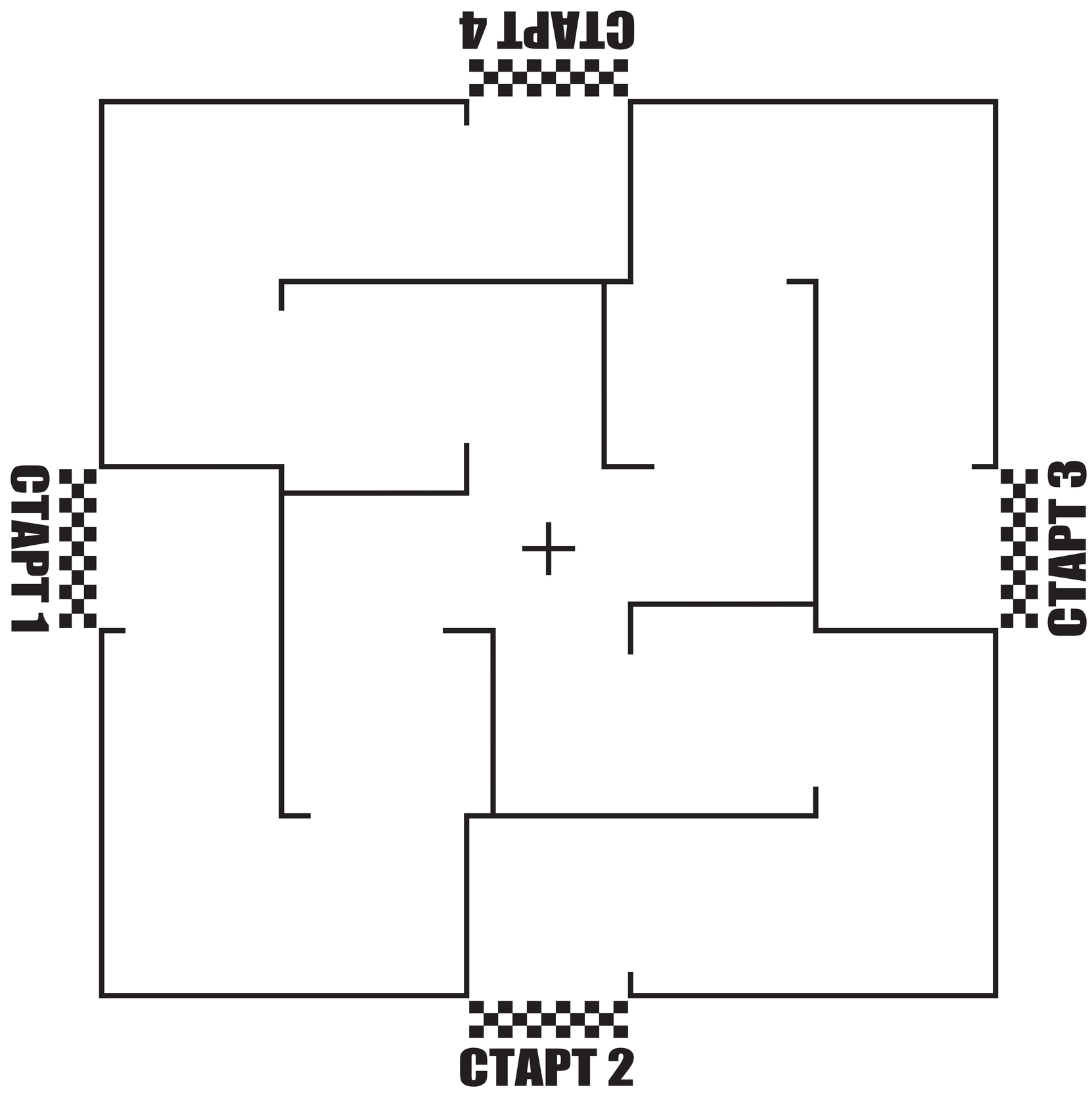
CTAPT 4
CTAPT 1
CTAPT 3
CTAPT 2